EXAIRO DR PLUS

Mobile de radiographie numérique motorisé 32 kW

STATIF	
Dimensions d'emballage (L x l x h) :	1168 x 576 x 1855 mm
Poids :	412 kg
Hauteur maximale :	2242 mm
Hauteur de la poignée de transport :	900 mm
Extension du bras :	360 mm
Distance foyer / sol :	De 726 à 2013 mm
Rotation du monobloc	± 320°
Rotation du support du monobloc :	± 180°
Inclinaison du monobloc :	-37° / +90°
Porte-cassette :	Pour un capteur
Mouvement :	Motorisé
Caractéristiques et dimensions des roues :	Roues avant pivotantes et antistatiques : 12,5 cm Roues arrière antistatiques. 30 cm

MOUVEMENTS	
Mode de déplacement du système:	Motorisé, vitesse variable en fonction de la pression donnée sur la poignée de transport
Poids :	412 kg
Vitesse des roues avant en mode du transport :	0 à 1,4 m/s
Vitesse des roues avant en mode du travail :	0 à 0,7m/s
Vitesse des roues arrière :	0 à 0,7m/s
Pente maximale autorisée:	12° (21%)
Frein :	Frein automatique lors du relâchement de la poignée de déplacement

BATTERIE DU STATIF	
Type :	VRLA (Batterie au plomb-acide Régulée Par Valve)
Caractéristiques des batteries	12 batteries x 12 V, 18 Ah, Pb et 144 Vcc
Indicateur de chargement :	Oui

CHARGEUR	
Tension :	115 V / 230 V à ± 10% monophasé+ terre
Courant absorbé :	10 A
Indicateur de chargement :	Oui
Temps de chargement:	6 h
Sécurités	Surchauffe, surtension et temps de chargement limité

GENERATEUR	
Type de générateur :	**Monobloc Haute Fréquence**
Puissance max :	**32 kW**
Fréquence de fonctionnement :	**40 kHz**
Ondulation résiduelle :	**< 2% à 100 Kv**
Sélection des KV :	**40 à 125 Kv (1 kV par pas)**
Sélection des mA :	**70 à 320 mA (en fonction de KV sélectionné)**
Sélection des mAs :	**0,1 à 320 mAs**
Temps d'exposition :	**0,001 à 3 secondes (en fonction de mAs sélectionné)**
Contrôle de l'exposition :	**Poire avec câble extensible et une commande sans fil est fournie en plus conm**
Sécurités et protections :	**Courant du filament Température maximale du monobloc Surcharge du tube RX kV max. ou l'échec en AT Indication et sonore pour l'émission des RX Contrôle des données Autotest au démarrage Température de la batterie Pare-chocs et dispositif anticollision**
Techniques :	**Technique 2 point (KV et mAs)**
Programme anatomique APR :	**99 x 99 programmations anatomiques (99 programmes anatomiques avec 99 projections par gramme anatomique)**

TUBE RX	
Type d'anode :	**Tournante**
Dimensions des foyers :	**0,8 / 1,3 mm**
Puissance :	**16kW / 32 kW**
Capacité thermique de l'anode :	**80 kJ (107 kHU)**
Dissipation maximale continue de l'anode	**300 W**
Diamètre de l'anode	**64 mm**
Vitesse de l'anode :	**3000 tours/min**
Matériau de l'anode :	**RT (Piste focale : Rhénium – Tungstène) TZM (Masse anode : Molybdène – Titane – Zirconium)**
Pente de l'anode :	**15°**
Capacité thermique du monobloc :	**Total : 900 kJ et disponible : 600 kJ**
Dissipation thermique continue :	**60 W**

COLLIMATEUR	
Type de collimateur :	**Manuel**
Dimensions du champ à 1 m :	**De 0 x 0 à 43 x 43 cm à une distance focale de 100 cm**
Eclairage du champ :	**Lampe LED et lumière haute intensité (>160 lux)**
Temporisation de l'éclairage :	**Arrêt après 30 secondes**
Rotation :	**± 120°**
Option :	
Filtres supplémentaires :	**1 mm Al + 0.1 mm Cu** **1 mm Al + 0.2 mm Cu** **2 mm Al**
Champ à laser	

DISPOSITIF DE MESURE DE DOSE (OPTION)	
Type :	**DAP (Produit Dose-Surface) Conforme à la norme CEI-60580**
Principe:	**Chambre d'ionisation**
Unité :	**0,01 µGym²**
Erreur de linéarité maximale:	**< 2,5%**
Plage de mesure :	**0,01 à 2500 µGym²/s**
Filtration équivalente Al :	**0,03 mm Al**
Surface sensible d'irradiation :	**118 x 118 mm**
Filtration totale équivalente Al :	**3,7 mmAl à 75 kV (monobloc : 1.4 mmAl ; collimateur 3 mmAl et DAP : 0.3 mmAl)**

PROCESSEUR D'IMAGES	
Mémoire vive :	**RAM 4 Go**
Acquisition :	**16 bits**
Fonctions de post-traitement	**LUT dédiés aux examens** **Filtres spatiaux** **Harmonisation** **inversion de l'image V/H** **Rotation de l'image** **Inversion niveau de gris** **Image mosaïque** **Collimateurs électroniques (rectangulaire et circulaires** **Agrandissement électronique de l'image (1 à 3)** **Zoom optique (1 à 3)** **Contraste** **Luminosité**
Mesures et notations :	**Calcul de distance** **Calcul d'angles**

	Variation de tailles de la grille Insertion de texte
Disque dur :	**320 Go (> 15000 images non compressées)**
Processeur :	**Intel Core i3 – 1.6 Ghz**
Système d'exploitation :	**Windows 7 Pro**
Classes DICOM :	**Verify, Store, Storage commitment, Worklist, Print, MPPS, CD/DVD Media interchange**
Type de connexion:	**Wifi ou Ethernet**

INTERFACE UTILISATEUR	
Type :	**LCD NT 19 pouces couleur**
Résolution :	**1280 x 1024 pixels**
Luminosité :	**350 Cd/m²**
Contraste :	**1000 : 1**
Technologie :	**Ecran tactile SAW**

CAPTEUR PLAN (OFFRE DE BASE)	
Modèle :	**FDX3543RPW**
technologie :	**Silicium amorphe**
Scintillateur :	**Iodure de Césium (CsI)**
Dimensions de la surface active :	**35 x 43 cm**
Matrice de l'image :	**2466 x 3040 pixels**
Conversion A/D :	**14 bits**
Taille du pixel :	**140 µm**
Résolution :	**3,7 pl/mm**
DQE à 0 pl/mm :	**> 70%**
Autonomie :	**Jusqu'à 900 images avec batterie complètement chargée**
Poids :	**3,1 kg (avec batterie)**
Poids maximal supporté :	**150 kg (réparties sur toute la surface)**

CAPTEUR PLAN (OPTION)	
Modèle :	**Pixium Portable 3543 EZ**
technologie :	**Silicium amorphe**
Scintillateur :	**Iodure de Césium (CsI)**
Dimensions de la surface active :	**35 x 43 cm**
Matrice de l'image :	**2400 x 2880 pixels**
Conversion A/D :	**16 bits**
Taille du pixel :	**148 µm**
Résolution :	**3,5 pl/mm**
DQE à 0 pl/mm :	**> 66%**
Autonomie :	**Jusqu'à 900 images avec batterie complètement chargée**
Poids :	**2,8 kg (avec batterie)**

Poids maximal supporté :	**150 kg (réparties sur toute la surface)**

CAPTEUR PLAN (OPTION)

Modèle :	**Pixium Portable 2430 EZ**
technologie :	**Silicium amorphe**
Scintillateur :	**Iodure de Césium (CsI)**
Dimensions de la surface active :	**35 x 43 cm**
Matrice de l'image :	**1920 x 1560 pixels**
Conversion A/D :	**16 bits**
Taille du pixel :	**148 µm**
Résolution :	**3,5 pl/mm**
DQE à 0 pl/mm :	**> 66%**
Autonomie :	**Jusqu'à 900 images avec batterie complètement chargée**
Poids :	**1,58 kg (avec batterie)**
Poids maximal supporté :	**150 kg (réparties sur toute la surface)**

ALIMENTATION

Tension :	**115 V / 230 V à ± 10% monophasé+ terre**
Courant absorbé :	**10 A**
Fréquence :	**50 / 60 Hz ± 5 Hz**
Compensation de ligne :	**Automatique**
Résistance de ligne :	**0,1 Ohm à 115 V/ 230 V**
Courant max :	**16 A**
Câble d'alimentation électrique :	**2,9 m rétractable**
Etanchéité :	**IPX0**
Etanchéité :	**IPX0**

CONDITIONS D'UTILISATION

Température:	**10°C à 40°C**
Humidité Relative de l'air:	**30% à 75% non condensée**
Pression atmosphérique :	**700 hPa à 1060 hPa.**

CONDITIONS DE STOCKAGE

Température:	**-25°C à 70°C**
Humidité Relative de l'air:	**10% à 90% non condensée**
Pression atmosphérique :	**500 hPa à 1060 hPa.**
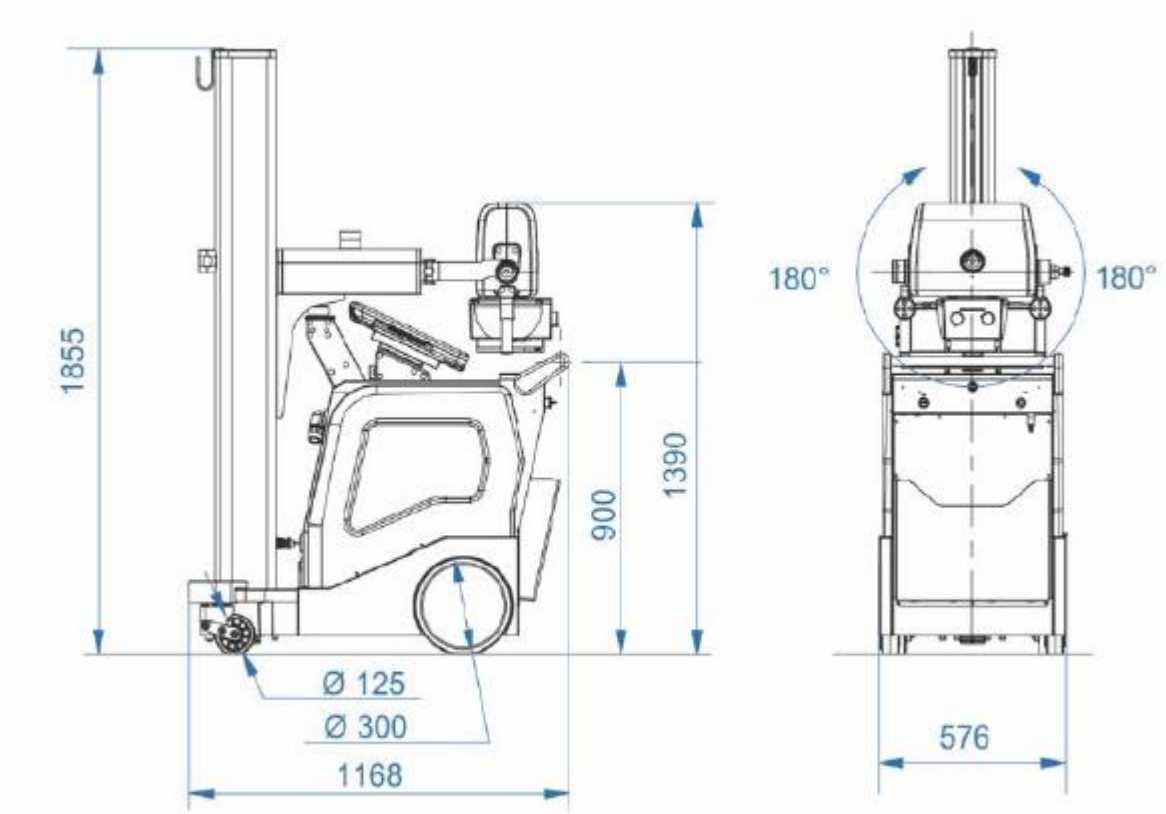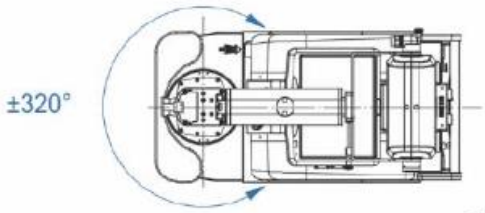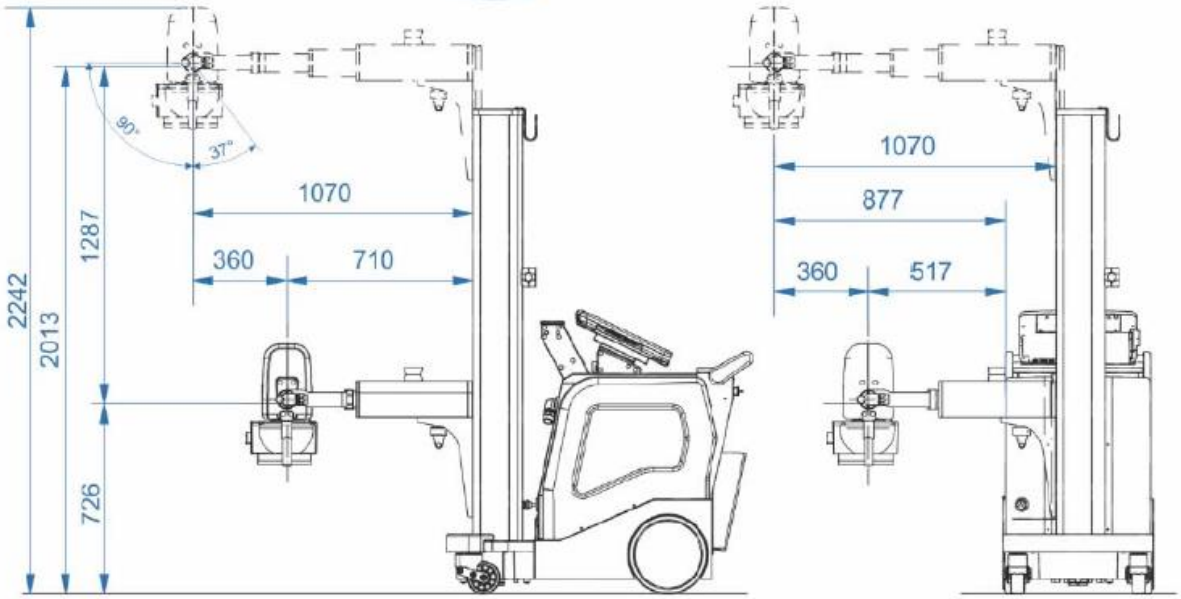
DIMENSIONS (MM)